https://www.volsmart.ru/catalog/instrument_dlya_montazha_ok_i_sip/465/

Инструкция по применению BTL - Клещи Натяжные Монтажные

Инструмент BTL (OPV). (Клещи для натяжения и резки бандажной ленты)

Назначение.

Устройство для натяжения и резки монтажной стальной ленты 20мм х 0,5мм, при помощи которой крепятся кронштейны, поддерживающие зажимы, распределительные устройства и другое оборудование непосредственно к опорам и столбам.

Вариант А. Применение машинки для ленты BTL для монтажа оптического кабеля на опоры и столбы.

1. Обхватить монтажной лентой опору или столб, как показано на рисунке 1 . Согнуть свободный конец ленты под монтажной скрепой. Натяните плотно ленту вокруг столба при помощи усилия рук. Согните верхнюю полосу монтажной ленты немного, чтобы слегка зафиксировать её и не потерять.

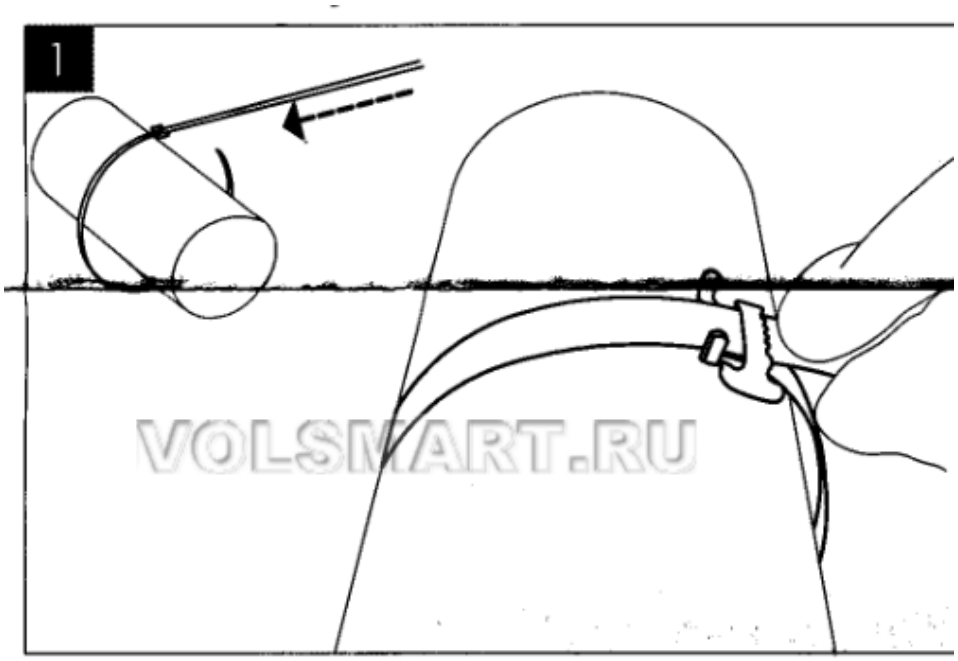

Рис. 1

2. Держите **инструмент для натяжения ленты** в левой руке, как показано на рисунке. Выровняйте зажимные щели в передней (носовой) части инструмента и в центральной части, чтобы они были вдоль прямой линии. Вставьте ленту через обе прорези инструмента BTL

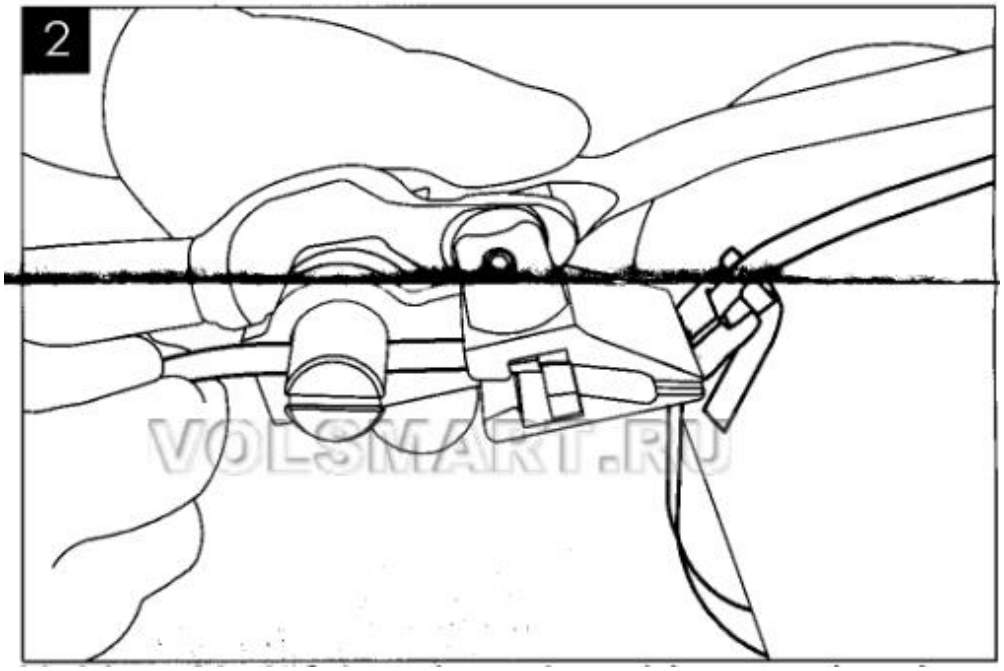

Рис .2.

3. Держите короткую ручку клещей для натяжения ленты в правой руке в положении, как на рисунке 3. Толкайте длинную ручку вперед и назад, пока не будет достигнуто желаемое натяжение.

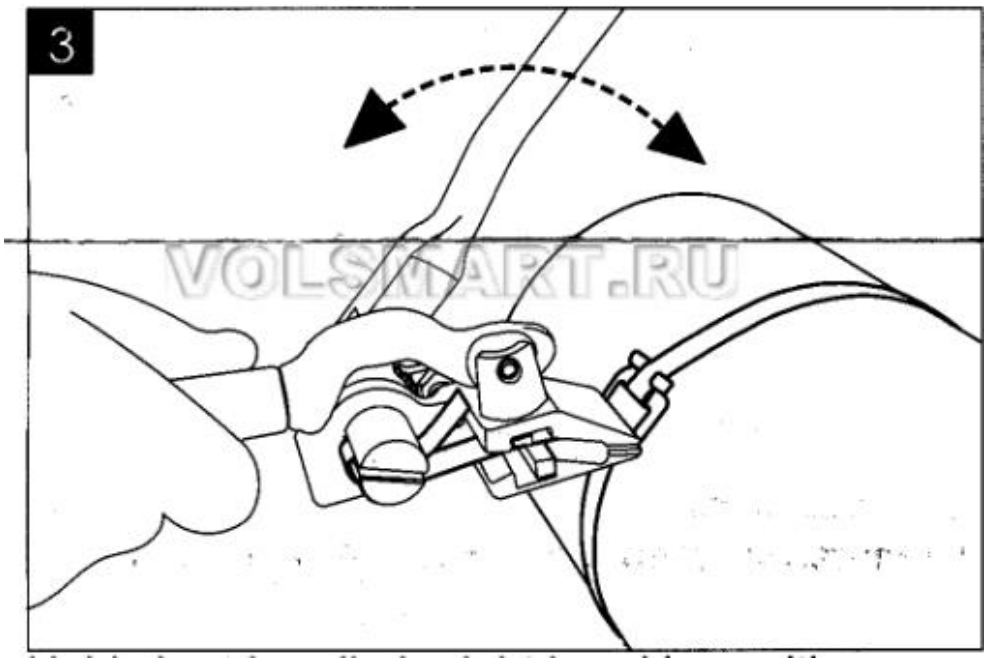

Рис.3

4. Поместите обе рукоятки инструмента BTL в левую руку и переместите обе вперед. Затем удерживайте длинную ручку в левой руке. Нажмите короткую ручку вниз правой рукой. Это разрежет ленту.

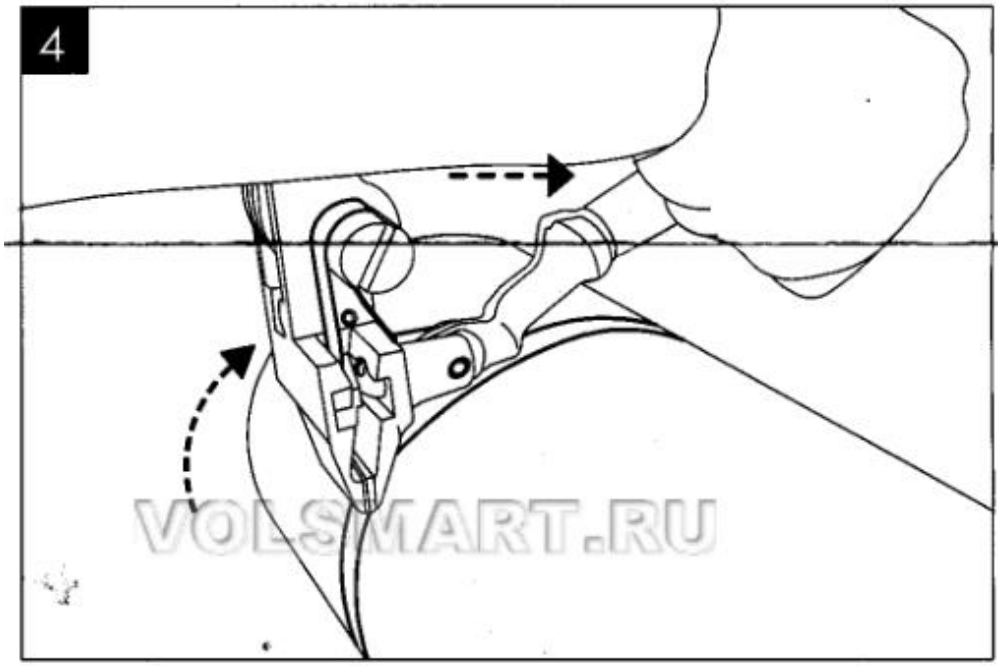

Рис. 4

5. Загните уши монтажной скрепы (бугеля) ударами молотка, который расположен на боковой стороне инструмента, чтобы завершить процесс, как показано на рисунке 5.

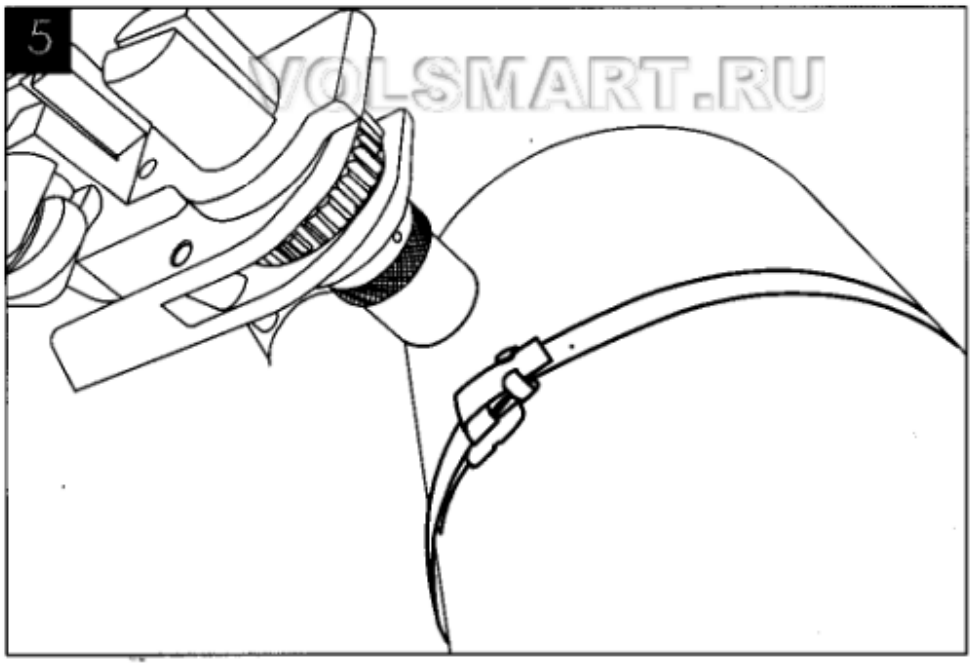

Рис 5